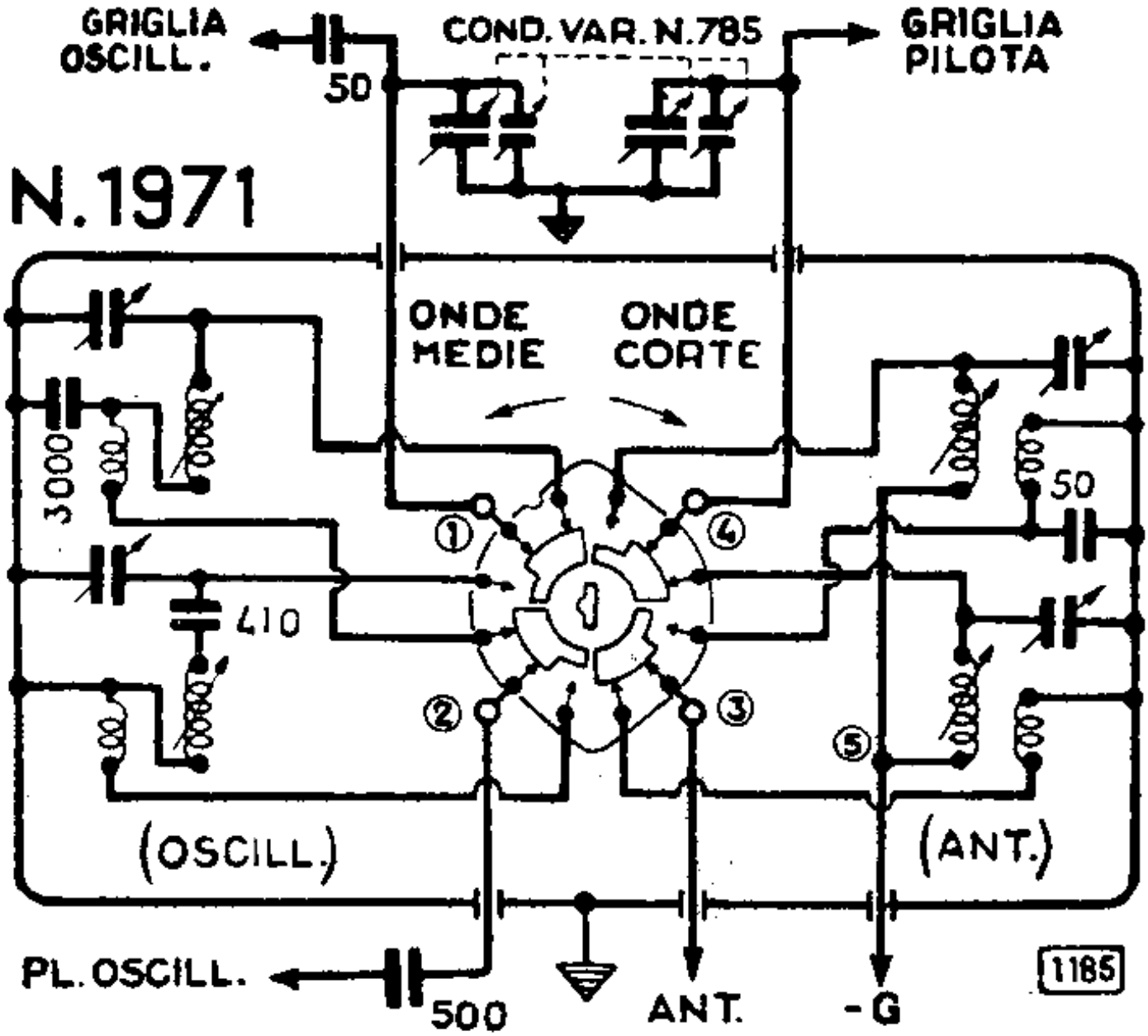

Commutatore visto di dietro - È disegnato nella posizione O. C

- Schema elettrico del Gruppo A. F. n. 1971